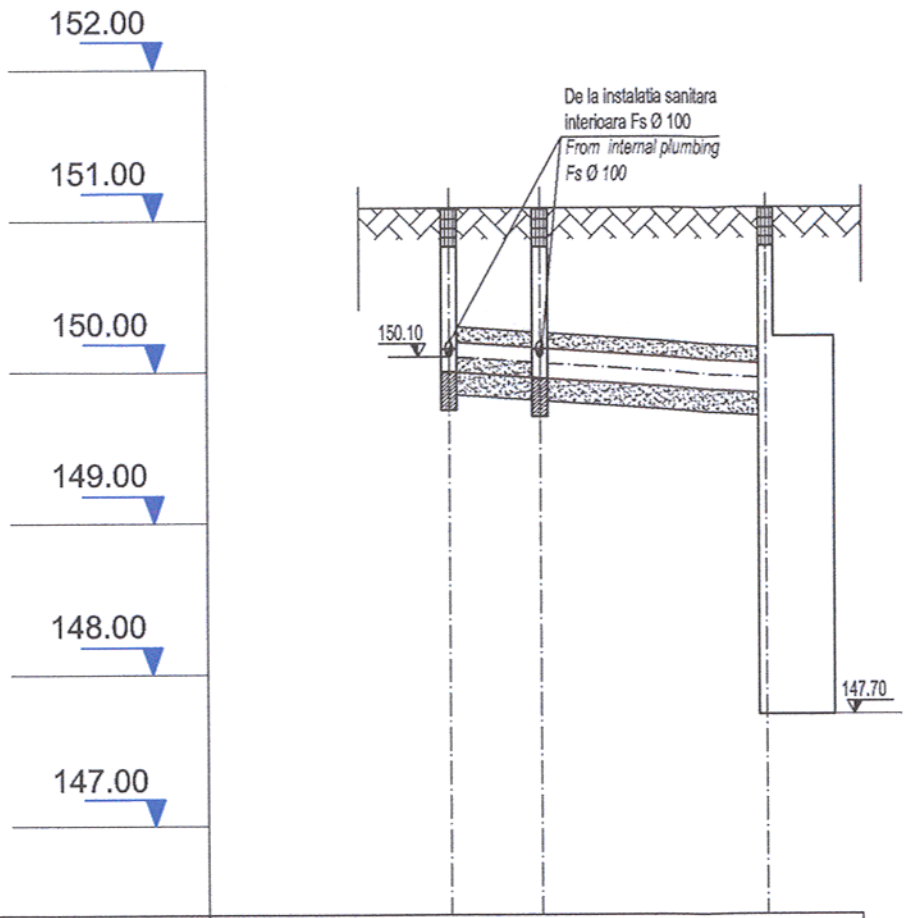

DENUMIRE CAMIN / *NUMBER OF CHAMBER*	M1	M2	FSV
COTA TEREN AMENAJAT / *APPLIANCE GROUND QUOTA*	151.08	151.08	151.08
COTA CAPAC CAMIN / CHAMBER COVER QUOTA	151.08	151.08	151.08
COTA RADIER CAMIN (tub) / *CHAMBER FOUNDATION QUOTA (tube)*	150.00	149.96	149.85
ADANCIME CAMIN / *DEPTH OF THE CHAMBER*	1.08	1.12	1.23
DISTANTA INTRE CAMINE / *ON THE CENTER CHAMBER DISTANCE*	6 m	15 m	
DISTANTE CUMULATE / *LENGTH ADDED*	0 m	6 m	21 m
PANTA TUB CANALIZARE / *SEWAGE SLOAPE*	7 ‰		
DIAMETRU + MATERIAL TUB CANAL / *DIAMETER+TUBE MATERIAL*			

Tub PEGO, tip SN4, Ø 200 mm/
COPE tube, SN4 type, Ø 200 mm

EXECUTAREA LUCRARILOR DE MONTAJ A RETELELOR DE ALIMENTARE CU APA SI CANALIZARE SE VA FACE CU RESPECTAREA PRESCRIPTIILOR DIN CAIETELE DE SARCINI SPECIFICE ACESTOR TIPURI DE LUCRARI.

THE EXECUTION OF THE FIXING WORKS FOR WATER SUPPLY AND SEWERAGE NETWORK WILL BE CARRIED OUT ACCORDING TO THE PROVISIONS OF THE TECHNICAL SPECIFICATIONS THAT ARE INTENDED FOR THIS TYPES OF WORKS.

* Cerinta de calitate minima corespunzator nivelului de performanta este **Is** - in conformitate cu prevederile H.G. 925 - 1995.
* Categoria de importanta a lucrarilor hidrotehnice este **"C"** (normala) - in conformitate cu prevederile STAS 2473 - 1983.
* *Minimum quality requirement adequate performance level are **Is** - in correspondance with G.R. 925 - 1995.*
* *Importance class for hydrotechnical works is **"C"** (normall) - in correspondance with STAS 2473 - 1983 forecast.*

NOTA / *NOTE*:

* Prezentul plan se va consulta impreuna cu planurile: PT.2B.04.12.IS.05.001, PT.2B.04.12.IS.05.003, și PT.2B.04.12.IS.14.001.
* Legenda se va citi in planul: PT.2B.04.12.IS.14.001.
* *The present design will be consult with the following drawings: PT.2B.04.12.IS.05.001, PT.2B.04.12.IS.05.003 and PT.2B.04.12.IS.14.001.*
* *The cartouche will be consult in the drawing no: PT.2B.04.12.IS.14.001.*

FILIP GH. CONSTANTIN ROMÂNIA MLPAT Nr. 1760 Is A,B,C,D,E,F INGINER VERIFICATOR PROIECTE

Verificator / Expert Checker / Expert	Cerinta Requirement	Semnatura Signature	Referat / Expertiza Report / Expertise

European Investment Bank

MINISTERUL TRANSPORTURILOR

BENEFICIAR / BENEFICIARY :

CFR

COMPANIA NAȚIONALĂ DE CĂI FERATE "CFR" SA

PROIECTANT / DESIGNER: PÖYRY

			Data Date	Semnatura Signature
Aprobat Approved	Sef de echipa Team leader	C. Teodorescu	01.2013	
Verificat Checked	Expert Cheie Key Expert	B. Goessler	01.2013	

Subcontractant / Subcontractor: VIOTOP

Aprobat Approved	Adjunct Sef de echipa Deputy Team leader	A.M. Baicu	01.2013	
Proiectat Designed	Inginer Engineer	Fl. Duta	01.2013	

"Reabilitarea liniei c.f. Frontier ă - Curtici - Simeria, parte componentă a coridorului IV Pan - European pentru circula ția trenurilor cu viteză maximă de 160 km/h"
Tronsonul 2-A : km 614 - Cap Y Bârzava/LOT 3
"Rehabilitation of the Railway Line Border - Curtici - Simeria, component Part of the IV Pan - European Corridor for the Trains Circulation with maximum speed of 160 km/h"
Section 2-A : km 614 - Cap Y Bârzava/ PARCEL No 3

Project 9i 35311.1

Faza / Phase: PTH+CS / TD+TS

Denumire desen / Drawing name:

Statia CFR VĂRĂDIA. Retea exterioara de canalizare apă uzată menajeră. Profil longitudinal prin canalizare.

VĂRĂDIA Railway Station. Wastewater sewerage network. Longitudinal profile.

Scara / Scale	Revizia / Revision	Cod desen / Drawing Code	Nr / No
Oriz - 1: 500; Vert. - 1: 50		PT.2B.04.12.IS.14.004	01/01